TheToolingCompany

# Spannzeuge HSK63 - F / E

# Clamping Elements HSK63 - F / E

# Outils de Serrage HSK63 - F / E

T-Tool Precision GmbH
Talheimerstr. 10
D-72393 Burladingen

Telefon +49(0)7126•9292-25
Telefax +49(0)7126•9292-22
E-Mail t-tool@t-tool.de
Web www.t-tool.de

## Kombi-
## SÄGEBLATT-AUFNAHME

## Modular-
## TOOL HOLDER FOR SAW BLADES

NEU
NEW

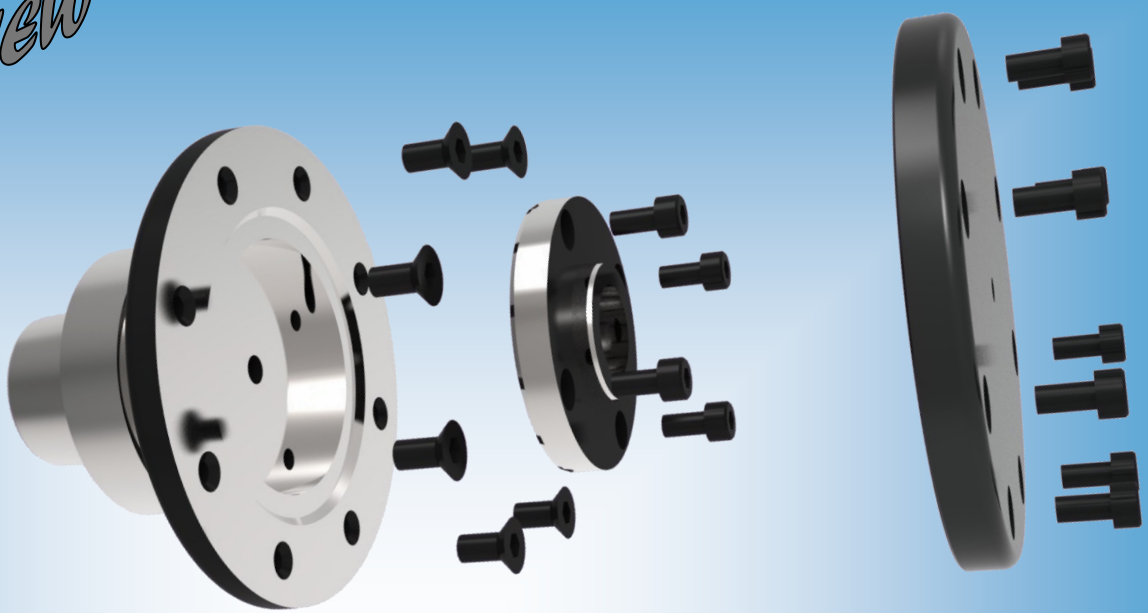

**Konstruktion, Produktion und Vertrieb**
**Alles aus einer Hand**
**Construction, Production and Distribution**
**All from one Source**

**Kombisägeblatt-Aufnahme mit abnehmbarem Flansch**
HSK 63– E / F

**Kombi tool holder for saw blade with detachable flange**
HSK 63– E / F

· **gehärtet und geschliffen**

· **hardened and grinded**

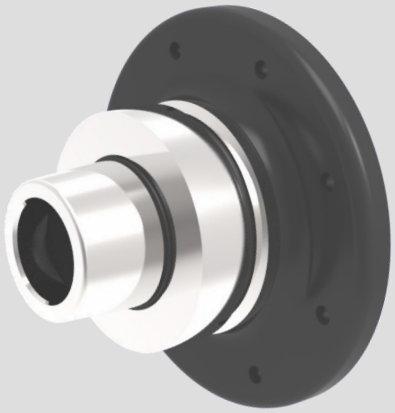

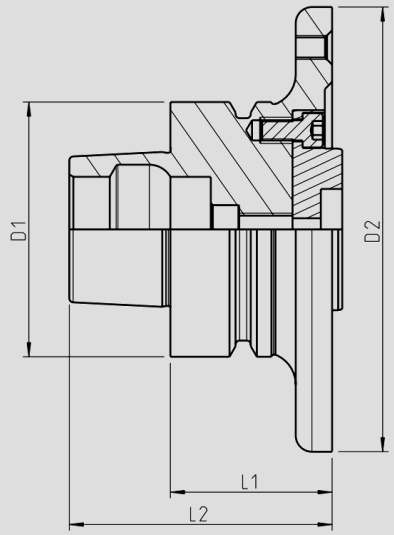


| $D_1$ | $D_2$ | $L_1$ | $L_2$ | Artikel-Nummer order number |
|---|---|---|---|---|
| **HSK 63-F** | 85 | 40 | 65 | **SBA.HSK63F0400085** |
| | 85 | 50 | 90 | **SBA.HSK63F0500085** |
| | 85 | 65 | 90 | **SBA.HSK63F0650085** |
| | 85 | 100 | 125 | **SBA.HSK63F1000085** |
| | 85 | 120 | 145 | **SBA.HSK63F1200085** |
| **HSK 63-E** | 85 | 40 | 72 | **SBA.HSK63E0400085** |
| | 85 | 50 | 97 | **SBA.HSK63E0500085** |
| | 85 | 65 | 97 | **SBA.HSK63E0650085** |
| | 85 | 100 | 125 | **SBA.HSK63E1000085** |
| | 85 | 120 | 152 | **SBA.HSK63E1200085** |
| **HSK 63-F** | 110 | 40 | 65 | **SBA.HSK63F0400110** |
| | 110 | 50 | 90 | **SBA.HSK63F0500110** |
| | 110 | 65 | 90 | **SBA.HSK63F0650110** |
| | 110 | 100 | 125 | **SBA.HSK63F1000110** |
| | 110 | 120 | 145 | **SBA.HSK63F1200110** |
| | 110 | 160 | 185 | **SBA.HSK63F1600110** |
| **HSK 63-E** | 110 | 40 | 72 | **SBA.HSK63E0400110** |
| | 110 | 50 | 97 | **SBA.HSK63E0500110** |
| | 110 | 65 | 97 | **SBA.HSK63E0650110** |
| | 110 | 100 | 125 | **SBA.HSK63E1000110** |
| | 110 | 120 | 152 | **SBA.HSK63E1200110** |
| | 110 | 160 | 192 | **SBA.HSK63E1600110** |

**Lieferumfang: Inclusive Anzugsschrauben**

Techinsche änderungen Vorbehalten
Tecnical data subject to change without prior notice

**Abnehmbarer Flansch**
für Kombisägeblatt-Aufnahme

**detachble flange**
for saw blade holder

· **gehärtet und geschliffen**

· **hardened and grinded**

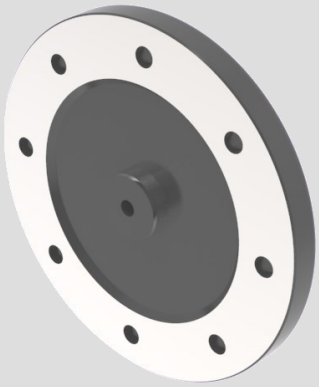

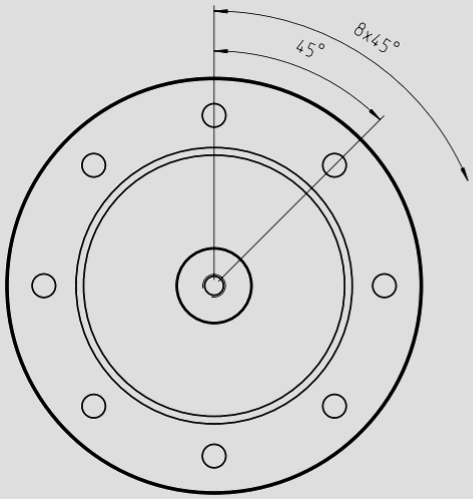


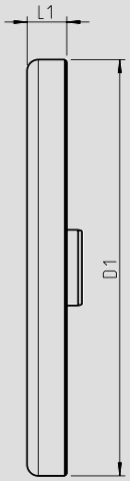


| $d_1$ | $L_1$ | TK | Artikel-Nummer<br>order number |
|---|---|---|---|
| **85** | 10 | 70 | **SBAF.HSK63FE010085** |
| **110** | 10 | 90 | **SBAF.HSK63FE010110** |

**Lieferumfang: Inklusive Anzugsschrauben**
**Delivery condition: included tightening screw**

Techinsche änderungen Vorbehalten
Tecnical data subject to change without prior notice

**Aufnahme -Adapter**
für Kombisägeblatt-Aufnahme

**recording adapter**
for saw blade tool holder

· **gehärtet und geschliffen**

· **hardened and grinded**

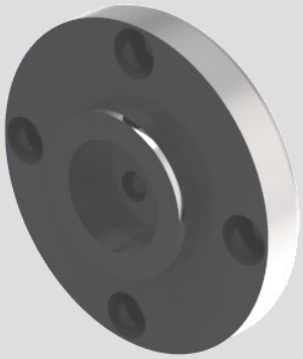

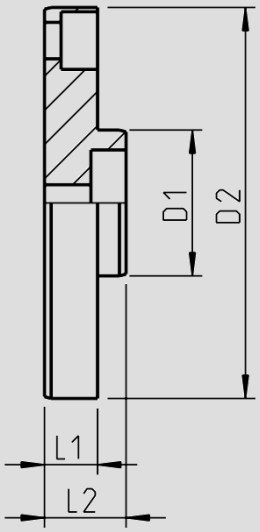


| Aufnahme Größe<br>tool holder size | $D_1$ | $D_2$ | $L_1$ | $L_2$ | Artikel-Nummer<br>order number |
|---|---|---|---|---|---|
| **Ø85** | 30.00 | 49 | 8 | 12 | **SBAD.HSK63FE0300085** |
| **Ø85** | 31.75 | 49 | 8 | 12 | **SBAD.HSK63FE0317585** |
| **Ø85** | 32.00 | 49 | 8 | 12 | **SBAD.HSK63FE0320085** |
| **Ø85** | 35.00 | 49 | 8 | 12 | **SBAD.HSK63FE0350085** |
| **Ø85** | 40,00 | 49 | 8 | 12 | **SBAD.HSK63FE0400085** |
| **Ø110** | 30.00 | 59 | 8 | 12 | **SBAD.HSK63FE03000** |
| **Ø110** | 31.75 | 59 | 8 | 12 | **SBAD.HSK63FE03175** |
| **Ø110** | 32.00 | 59 | 8 | 12 | **SBAD.HSK63FE03200** |
| **Ø110** | 35.00 | 59 | 8 | 12 | **SBAD.HSK63FE03500** |
| **Ø110** | 40,00 | 59 | 8 | 12 | **SBAD.HSK63FE04000** |

**Lieferumfang: Inclusive Anzugsschrauben**
**Delivery condition: included tightening screw**

Techinsche änderungen Vorbehalten
Tecnical data subject to change without prior notice

| Bezeichnung | DIN / ISO | Größe | Artikel-Nummer order number |
|---|---|---|---|
| **Senkkopfschraube** **countersunk screw** | **7911-010.9** | **M6x12** | **SCH.SK06012** |

Passende Anzugsschraube für Kombisägeblatt-Aufnahme
suitable tightening screw for kombi tool holder for saw blade

| Bezeichnung | DIN / ISO | Größe | Artikel-Nummer order number |
|---|---|---|---|
| **Zylinderschraube** **cheese head screw** | DIN912(ISO4762)-8.8 | M6x20 | **SCH.ZY06020** |

Passende Anzugsschraube für Abnehmbarer Flansch
suitable tightening screw for detachble flange

| Bezeichnung | DIN / ISO | Größe | Artikel-Nummer order number |
|---|---|---|---|
| **Zylinderschraube** **cheese head screw** | 912(ISO4762)-12.9 | M5x12 | **SCH.ZY05012** |

Passende Anzugsschraube für Aufnahme -Adapter
suitable tightening screw for recording adapter

Techinsche änderungen Vorbehalten
Tecnical data subject to change without prior notice

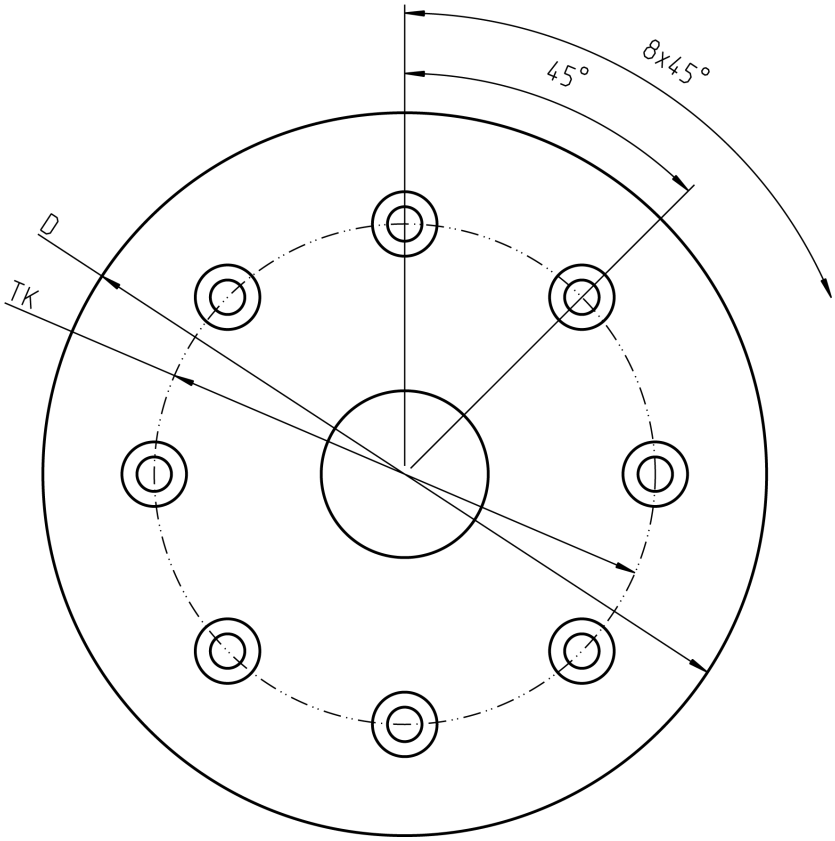


| Bohrbild<br>Drilling tamplate | D | TK |
|---|---|---|
| | 85 | 70 |
| | 110 | 90 |

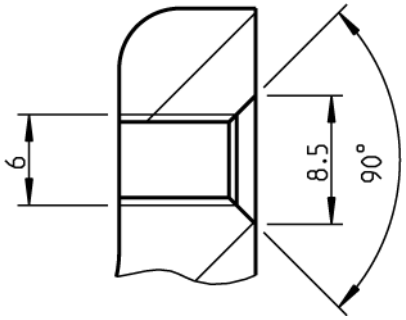

T-Tool®

TheToolingCompany

**T-Tool GmbH**
**D-72393 Burladingen, Talheimerstr. 10**
**Phone 0049 (0)7126-9292-25, Fax 0049 (0)7126-1220**
**ISDN-Fax 0049 (0)7126-9292-22**
**e-Mail t-tool@t-tool.de**
**www.t-tool.de**

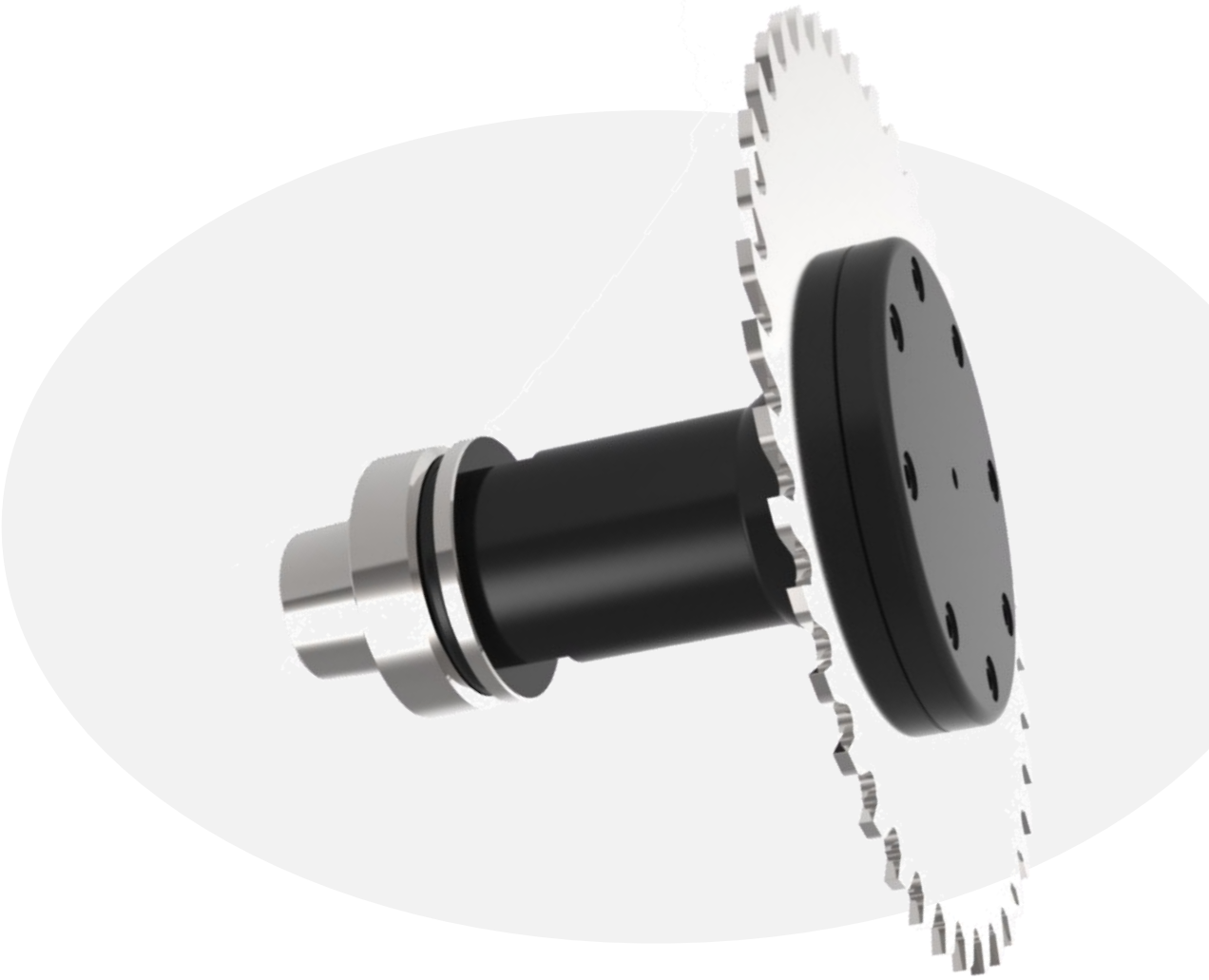

***Ihr Partner für:***
***Spannwerkzeuge, Spannwerkzeugzubehör***
***Zerspanungs- und Schleiftechnik***
***wood - and metalworking toolsystems***